무선 리모컨으로
점검이 가능한

고효율 LED 유도등

(주)오에스엘이엔지
OPTIMUM SAFETY LINE ENG CO., LTD

혁신적인 기능을 구현하는
㈜오에스엘이엔지 유도등

㈜오에스엘이엔지 유도등은 화재시 발생하는 연기 및 화재에 따른 정전으로 인해 발생할 수 있는 인명피해를 예방하고자 안전한 대피를 위해 개발된 제품입니다.
국내 최초로 무선 리모컨으로 예비전원 상태 점검이 가능한 기능을 탑재하여 점검의 편리성과 안전성을 갖춘 우수한 제품으로, 표준형 유도등, 고급형 유도등, 음성점멸 유도등의 제품군을 가지고 있습니다.

유도등의 특장점

- 1인점검가능(경제성)
- 점검시 사다리 불필요 (안전성)

- 고휘도 LED 사용
- 표시면의 음영없이 밝기 균등

- 어느 장소나 쉽게 설치
- 표시면 교체가 간단

- 고효율 인증
- SMPS 채택으로 열 발생이 적고 고장이 적음

C O N T E N T S

표준형 유도등	소형 벽부형 피난구	4
	소형 벽부형 계단통로	4
	소형 벽부형 복도통로	5
	소형 벽부형 거실통로	5
	중형 벽부형 피난구	6
	중형 벽부형 계단통로	6
	중형 벽부형 거실통로	7
	중형 벽부형 복도통로	7
	중형 천장형 피난구 단면	8
	중형 천장형 피난구 양면	8
	중형 천장형 거실통로 단면	9
	중형 천장형 거실통로 양면	9
고급형 유도등	소형 벽부형 피난구	10
	소형 벽부형 계단통로	10
	소형 벽부형 복도통로	10
	중형 벽부형 피난구	11
	중형 벽부형 계단통로	11
	중형 벽부형 거실통로	12
	대형 벽부형 피난구	12
	소형 천장형 피난구 단면	13
	소형 천장형 피난구 양면	13
	소형 천장형 거실통로 단면	14
	소형 천장형 거실통로 양면	14
	중형 천장형 피난구 단면	15
	중형 천장형 피난구 양면	15
	중형 천장형 거실통로 단면	16
	중형 천장형 거실통로 양면	16
	대형 천장형 피난구 단면	17
	대형 천장형 피난구 양면	17
음성/점멸 유도등	중형 벽부형 피난구	18
	중형 천장형 피난구 단면	18
	중형 천장형 피난구 양면	19
IR 리모컨	IR 리모컨	19

소형 벽부형 피난구

모 델 명	OEE10W-DS10
형 식	AC 220V, DC 3.6V, 피난구용, 소형, 벽부형, LED식, 단면용, 유효점등시간 60분
예 비 전 원	Ni-Cd 3.6V/600mAh (AA Size)
정 격 전 압	AC220V, 60Hz
소 비 전 력	2W 이하
부 가 장 치	예비전원 무선(리모컨) 점검 기능
색 상 / 재 질	케이스 : White PC, 표시면 : 확산 PC
전 원 감 시	상용전원 : 녹색 LED, 예비전원 : 적색 LED
제 품 크 기	140mm(W) * 50mm(D) * 171.1mm(H)
무 게	0.43Kg
결 선 방 법	2선식, 3선식
적 용 LED	서울반도체 / LED 6구
형식승인번호	유23-23
고효율에너지 기자재인증번호	LED 유도등 제781호

소형 벽부형 계단통로

모 델 명	OEE20W-DS10
형 식	AC 220V, DC 7.2V, 계단통로용, 소형, 벽부형, LED식, 단면용, 유효점등시간 60분
예 비 전 원	Ni-Cd 7.2V/600mAh (AA Size)
정 격 전 압	AC220V, 60Hz
소 비 전 력	2.6W 이하
부 가 장 치	예비전원 무선(리모컨) 점검 기능
색 상 / 재 질	케이스 : White PC, 표시면 : 확산 PC
전 원 감 시	상용전원 : 녹색 LED, 예비전원 : 적색 LED
제 품 크 기	140mm(W) * 50mm(D) * 171.1mm(H)
무 게	0.48Kg
결 선 방 법	2선식, 3선식
적 용 LED	서울반도체 / LED 12구
형식승인번호	유23-72
고효율에너지 기자재인증번호	LED 유도등 제780호

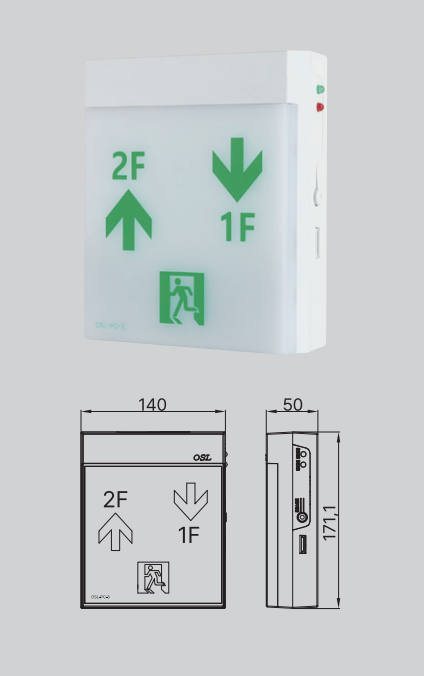

소형 벽부형 복도통로

모 델 명	OEE30W-DS10
형 식	AC 220V, DC 3.6V, 복도통로용, 소형, 벽부형, LED식, 단면용, 유효점등시간 60분
예 비 전 원	Ni-Cd 3.6V/600mAh (AA Size)
정 격 전 압	AC220V, 60Hz
소 비 전 력	2.6W 이하
부 가 장 치	예비전원 무선(리모컨) 점검 기능
색 상 / 재 질	케이스 : White PC, 표시면 : 확산 PC
전 원 감 시	상용전원 : 녹색 LED, 예비전원 : 적색 LED
제 품 크 기	140mm(W) * 50mm(D) * 171.1mm(H)
무 게	0.43Kg
결 선 방 법	2선식, 3선식
적 용 LED	서울반도체 / LED 7구
형식승인번호	유23-73
고효율에너지 기자재인증번호	LED 유도등 제784호

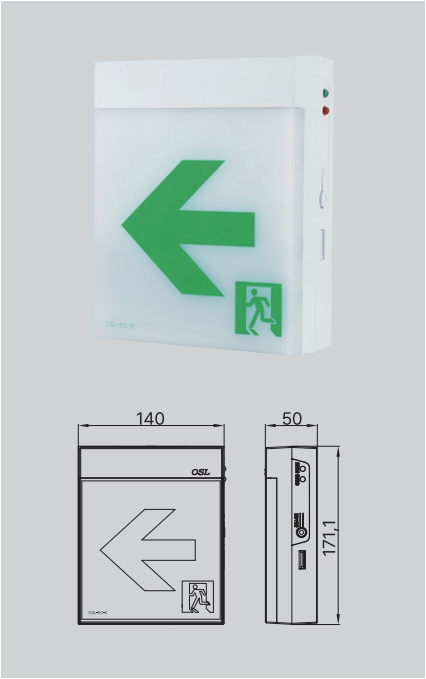

소형 벽부형 거실통로

모 델 명	OEE30W-DS10
형 식	AC 220V, DC 3.6V, 거실통로용, 소형, 벽부형, LED식, 단면용, 유효점등시간 60분
예 비 전 원	Ni-Cd 3.6V/600mAh (AA Size)
정 격 전 압	AC220V, 60Hz
소 비 전 력	2.6W 이하
부 가 장 치	예비전원 무선(리모컨) 점검 기능
색 상 / 재 질	케이스 : White PC, 표시면 : 확산 PC
전 원 감 시	상용전원 : 녹색 LED, 예비전원 : 적색 LED
제 품 크 기	140mm(W) * 50mm(D) * 171.1mm(H)
무 게	0.43Kg
결 선 방 법	2선식, 3선식
적 용 LED	서울반도체 / LED 7구
형식승인번호	유23-105
고효율에너지 기자재인증번호	LED 유도등 제784호

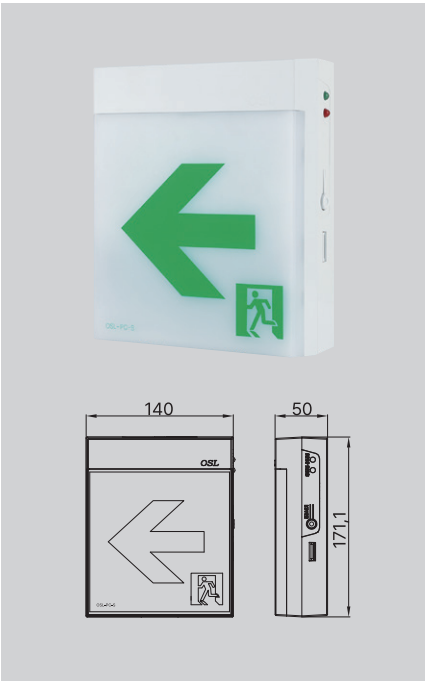

중형 벽부형 피난구

모 델 명	OEE10W-DM10
형 식	AC 220V, DC 3.6V, 피난구용, 중형, 벽부형, LED식, 단면용, 유효점등시간 60분
예 비 전 원	Ni-Cd 3.6V/600mAh (AA Size)
정 격 전 압	AC220V, 60Hz
소 비 전 력	4W 이하
부 가 장 치	예비전원 무선(리모컨) 점검 기능
색 상 / 재 질	케이스 : White PC, 표시면 : 확산 PC
전 원 감 시	상용전원 : 녹색 LED, 예비전원 : 적색 LED
제 품 크 기	208mm(W) * 50mm(D) * 236.1mm(H)
무 게	0.68Kg
결 선 방 법	2선식, 3선식
적 용 L E D	서울반도체 / LED 8구
형식승인번호	유23-74
고효율에너지 기자재인증번호	LED 유도등 제785호

중형 벽부형 계단통로

모 델 명	OEE20W-DM10
형 식	AC 220V, DC 7.2V, 계단통로용, 중형, 벽부형, LED식, 단면용, 유효점등시간 60분
예 비 전 원	Ni-Cd 7.2V/600mAh (AA Size)
정 격 전 압	AC220V, 60Hz
소 비 전 력	4W 이하
부 가 장 치	예비전원 무선(리모컨) 점검 기능
색 상 / 재 질	케이스 : White PC, 표시면 : 확산 PC
전 원 감 시	상용전원 : 녹색 LED, 예비전원 : 적색 LED
제 품 크 기	208mm(W) * 50mm(D) * 236.1mm(H)
무 게	0.73Kg
결 선 방 법	2선식, 3선식
적 용 L E D	서울반도체 / LED 12구
형식승인번호	유23-75
고효율에너지 기자재인증번호	LED 유도등 제782호

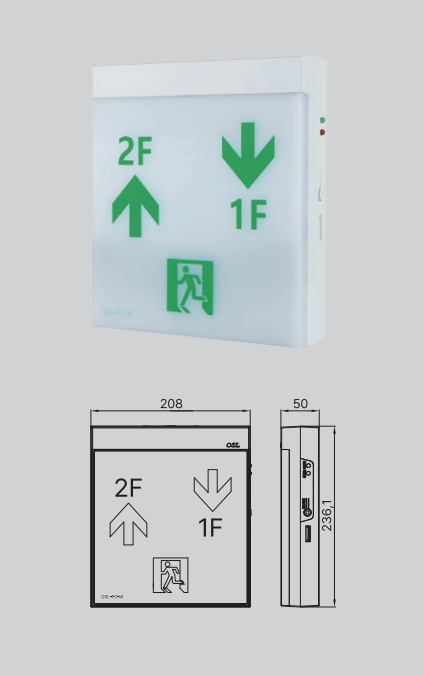

중형 벽부형 거실통로

모 델 명	OEE30W-DM10
형 식	AC 220V, DC 3.6V, 거실통로용, 중형, 벽부형, LED식, 단면용, 유효점등시간 60분
예 비 전 원	Ni-Cd 3.6V/600mAh (AA Size)
정 격 전 압	AC220V, 60Hz
소 비 전 력	4W 이하
부 가 장 치	예비전원 무선(리모컨) 점검 기능
색 상 / 재 질	케이스 : White PC, 표시면 : 확산 PC
전 원 감 시	상용전원 : 녹색 LED, 예비전원 : 적색 LED
제 품 크 기	208mm(W) * 50mm(D) * 236.1mm(H)
무 게	0.68Kg
결 선 방 법	2선식, 3선식
적 용 LED	서울반도체 / LED 9구
형식승인번호	유23-76
고효율에너지 기자재인증번호	LED 유도등 제787호

중형 벽부형 복도통로

모 델 명	OEE30W-DM10
형 식	AC 220V, DC 3.6V, 복도통로용, 중형, 벽부형, LED식, 단면용, 유효점등시간 60분
예 비 전 원	Ni-Cd 3.6V/600mAh (AA Size)
정 격 전 압	AC220V, 60Hz
소 비 전 력	4W 이하
부 가 장 치	예비전원 무선(리모컨) 점검 기능
색 상 / 재 질	케이스 : White PC, 표시면 : 확산 PC
전 원 감 시	상용전원 : 녹색 LED, 예비전원 : 적색 LED
제 품 크 기	208mm(W) * 50mm(D) * 236.1mm(H)
무 게	0.68Kg
결 선 방 법	2선식, 3선식
적 용 LED	서울반도체 / LED 9구
형식승인번호	유23-106
고효율에너지 기자재인증번호	LED 유도등 제787호

중형 천장형 피난구 단면

모 델 명	OEE10C-LM10
형 식	AC 220V, DC 4.8V, 피난구용, 중형, 천장형, LED식, 단면용, 유효점등시간 60분
예 비 전 원	Ni-Cd 4.8V/600mAh (AA Size)
정 격 전 압	AC220V, 60Hz
소 비 전 력	4W 이하
부 가 장 치	예비전원 무선(리모컨) 점검 기능
색 상 / 재 질	케이스 : White PC, 표시면 : 확산 PC
전 원 감 시	상용전원 : 녹색 LED, 예비전원 : 적색 LED
제 품 크 기	220.7mm(W) * 106.7mm(D) * 234.7mm(H)
무 게	0.85Kg
결 선 방 법	2선식, 3선식
적 용 LED	서울반도체 / LED 16구
형식승인번호	유23-79
고효율에너지 기자재인증번호	LED 유도등 제793호

중형 천장형 피난구 양면

모 델 명	OEE10C-LM20
형 식	AC 220V, DC 4.8V, 피난구용, 중형, 천장형, LED식, 양면용, 유효점등시간 60분
예 비 전 원	Ni-Cd 4.8V/600mAh (AA Size)
정 격 전 압	AC220V, 60Hz
소 비 전 력	6W 이하
부 가 장 치	예비전원 무선(리모컨) 점검 기능
색 상 / 재 질	케이스 : White PC, 표시면 : 확산 PC
전 원 감 시	상용전원 : 녹색 LED, 예비전원 : 적색 LED
제 품 크 기	220.7mm(W) * 106.7mm(D) * 234.7mm(H)
무 게	0.85Kg
결 선 방 법	2선식, 3선식
적 용 LED	서울반도체 / LED 16구
형식승인번호	유23-80
고효율에너지 기자재인증번호	LED 유도등 제792호

중형 천장형 거실통로 단면

모 델 명	OEE30C-LM10
형 식	AC 220V, DC 4.8V, 거실통로용, 중형, 천장형, LED식, 단면용, 유효점등시간 60분
예 비 전 원	Ni-Cd 4.8V/600mAh (AA Size)
정 격 전 압	AC220V, 60Hz
소 비 전 력	4W 이하
부 가 장 치	예비전원 무선(리모컨) 점검 기능
색 상 / 재 질	케이스 : White PC, 표시면 : 확산 PC
전 원 감 시	상용전원 : 녹색 LED, 예비전원 : 적색 LED
제 품 크 기	220.7mm(W) * 106.7mm(D) * 234.7mm(H)
무 게	0.85Kg
결 선 방 법	2선식, 3선식
적 용 LED	서울반도체 / LED 16구
형식승인번호	유23-77
고효율에너지 기자재인증번호	LED 유도등 제786호

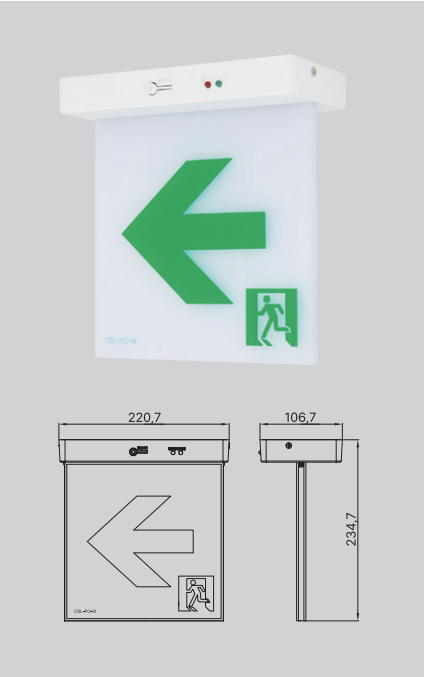

중형 천장형 거실통로 양면

모 델 명	OEE30C-LM20
형 식	AC 220V, DC 4.8V, 거실통로용, 중형, 천장형, LED식, 양면용, 유효점등시간 60분
예 비 전 원	Ni-Cd 4.8V/600mAh (AA Size)
정 격 전 압	AC220V, 60Hz
소 비 전 력	6W 이하
부 가 장 치	예비전원 무선(리모컨) 점검 기능
색 상 / 재 질	케이스 : White PC, 표시면 : 확산 PC
전 원 감 시	상용전원 : 녹색 LED, 예비전원 : 적색 LED
제 품 크 기	220.7mm(W) * 106.7mm(D) * 234.7mm(H)
무 게	0.85Kg
결 선 방 법	2선식, 3선식
적 용 LED	서울반도체 / LED 16구
형식승인번호	유23-78
고효율에너지 기자재인증번호	LED 유도등 제783호

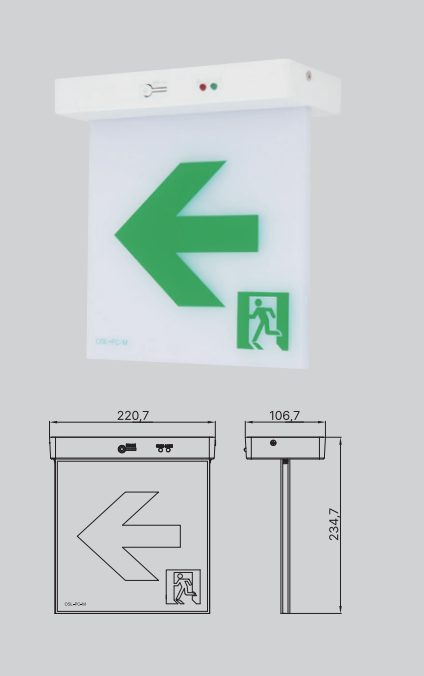

소형 벽부형 피난구

모 델 명	OEE1BW-LS10
형 식	AC 220V, DC 4.8V, 피난구용, 소형, 벽부형, LED식, 단면용, 유효점등시간 120분
예 비 전 원	Ni-Cd 4.8V/600mAh (AA Size)
정 격 전 압	AC220V, 60Hz
소 비 전 력	2W 이하
부 가 장 치	예비전원 무선(리모컨) 점검 기능
색 상 / 재 질	케이스 : White PC, 표시면 : 확산 PC
전 원 감 시	상용전원 : 녹색 LED, 예비전원 : 적색 LED
제 품 크 기	140mm(W) * 50mm(D) * 174mm(H)
무 게	0.55Kg
결 선 방 법	2선식, 3선식
적 용 L E D	SAMSUNG / LED 8구
형식승인번호	유24-6
고효율에너지 기자재인증번호	LED 유도등 제90885호

소형 벽부형 계단통로

모 델 명	OEE2BW-LS10
형 식	AC 220V, DC 9.6V, 계단통로용, 소형, 벽부형, LED식, 단면용, 유효점등시간 120분
예 비 전 원	Ni-Cd 9.6V/900mAh (AA Size)
정 격 전 압	AC220V, 60Hz
소 비 전 력	2.6W 이하
부 가 장 치	예비전원 무선(리모컨) 점검 기능
색 상 / 재 질	케이스 : White PC, 표시면 : 확산 PC
전 원 감 시	상용전원 : 녹색 LED, 예비전원 : 적색 LED
제 품 크 기	140mm(W) * 50mm(D) * 174mm(H)
무 게	0.65Kg
결 선 방 법	2선식, 3선식
적 용 L E D	SAMSUNG / LED 16구
형식승인번호	유24-22
고효율에너지 기자재인증번호	LED 유도등 제90497호

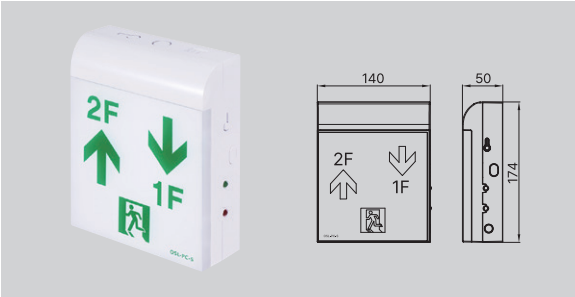

소형 벽부형 복도통로

모 델 명	OEE3BW-LS10
형 식	AC 220V, DC 4.8V, 복도통로용, 소형, 벽부형, LED식, 단면용, 유효점등시간 120분
예 비 전 원	Ni-Cd 4.8V/600mAh (AA Size)
정 격 전 압	AC220V, 60Hz
소 비 전 력	2.6W 이하
부 가 장 치	예비전원 무선(리모컨) 점검 기능
색 상 / 재 질	케이스 : White PC, 표시면 : 확산 PC
전 원 감 시	상용전원 : 녹색 LED, 예비전원 : 적색 LED
제 품 크 기	140mm(W) * 50mm(D) * 174mm(H)
무 게	0.55Kg
결 선 방 법	2선식, 3선식
적 용 L E D	SAMSUNG / LED 8구
형식승인번호	유24-7
고효율에너지 기자재인증번호	LED 유도등 제90494호

중형 벽부형 피난구

모 델 명	OEE1BW-LM10
형 식	AC 220V, DC 4.8V, 피난구용, 중형, 벽부형, LED식, 단면용, 유효점등시간 120분
예 비 전 원	Ni-Cd 4.8V/600mAh (AA Size)
정 격 전 압	AC220V, 60Hz
소 비 전 력	4W 이하
부 가 장 치	예비전원 무선(리모컨) 점검 기능
색 상 / 재 질	케이스 : White PC, 표시면 : 확산 PC
전 원 감 시	상용전원 : 녹색 LED, 예비전원 : 적색 LED
제 품 크 기	205mm(W) * 50mm(D) * 244mm(H)
무 게	0.91Kg
결 선 방 법	2선식, 3선식
적 용 L E D	SAMSUNG / LED 16구
형식승인번호	유24-8
고효율에너지 기자재인증번호	LED 유도등 제90886호

중형 벽부형 계단통로

모 델 명	OEE2BW-LM10
형 식	AC 220V, DC 9.6V, 계단통로용, 중형, 벽부형, LED식, 단면용, 유효점등시간 120분
예 비 전 원	Ni-Cd 9.6V/900mAh (AA Size)
정 격 전 압	AC220V, 60Hz
소 비 전 력	4W 이하
부 가 장 치	예비전원 무선(리모컨) 점검 기능
색 상 / 재 질	케이스 : White PC, 표시면 : 확산 PC
전 원 감 시	상용전원 : 녹색 LED, 예비전원 : 적색 LED
제 품 크 기	205mm(W) * 50mm(D) * 244mm(H)
무 게	1.0Kg
결 선 방 법	2선식, 3선식
적 용 L E D	SAMSUNG / LED 16구
형식승인번호	유24-23
고효율에너지 기자재인증번호	LED 유도등 제 90495호

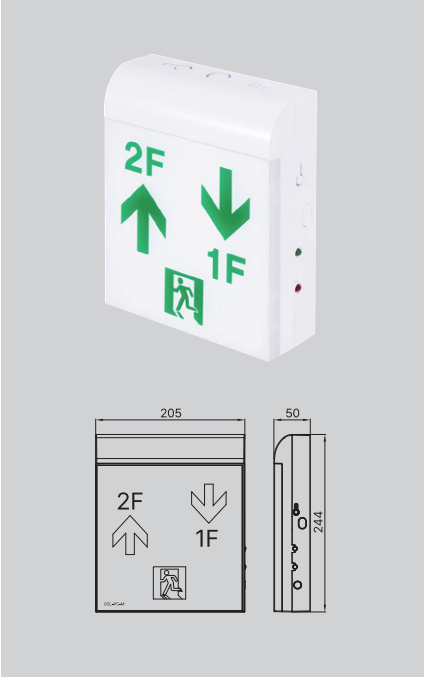

중형 벽부형 거실통로

모 델 명	OEE3BW-LM10
형 식	AC 220V, DC 4.8V, 거실통로용, 중형, 벽부형, LED식, 단면용, 유효점등시간 120분
예 비 전 원	Ni-Cd 4.8V/900mAh (AA Size)
정 격 전 압	AC220V, 60Hz
소 비 전 력	4W 이하
부 가 장 치	예비전원 무선(리모컨) 점검 기능
색 상 / 재 질	케이스 : White PC, 표시면 : 확산 PC
전 원 감 시	상용전원 : 녹색 LED, 예비전원 : 적색 LED
제 품 크 기	205mm(W) * 50mm(D) * 244mm(H)
무 게	0.91Kg
결 선 방 법	2선식, 3선식
적 용 LED	SAMSUNG / LED 16구
형식승인번호	유24-9
고효율에너지 기자재인증번호	LED 유도등 제90498호

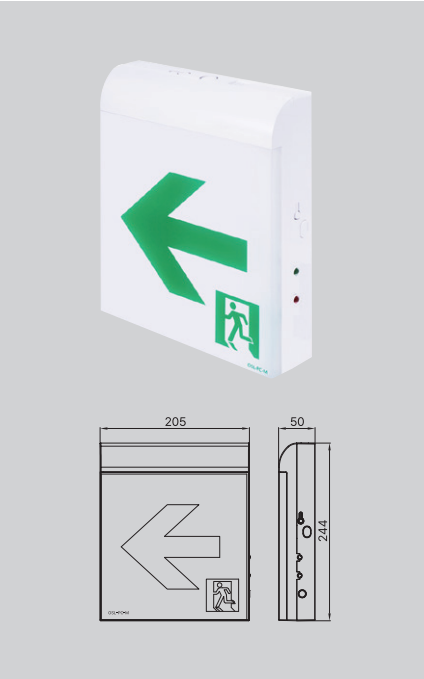

대형 벽부형 피난구

모 델 명	OEE1BW-LL10
형 식	AC 220V, DC 4.8V, 피난구용, 대형, 벽부형, LED식, 단면용, 유효점등시간 120분
예 비 전 원	Ni-Cd 4.8V/900mAh (AA Size)
정 격 전 압	AC220V, 60Hz
소 비 전 력	5W 이하
부 가 장 치	예비전원 무선(리모컨) 점검 기능
색 상 / 재 질	케이스 : White PC, 표시면 : 확산 PC
전 원 감 시	상용전원 : 녹색 LED, 예비전원 : 적색 LED
제 품 크 기	255mm(W) * 50mm(D) * 294mm(H)
무 게	1.33Kg
결 선 방 법	2선식, 3선식
적 용 LED	SAMSUNG / LED 16구
형식승인번호	유24-10
고효율에너지 기자재인증번호	LED 유도등 제90496호

소형 천장형 피난구 단면

모 델 명	OEE1BC-LS10
형 식	AC 220V, DC 4.8V, 피난구용, 소형, 천장형, LED식, 단면용, 유효점등시간 120분
예 비 전 원	Ni-Cd 4.8V/600mAh (AA Size)
정 격 전 압	AC220V, 60Hz
소 비 전 력	2W 이하
부 가 장 치	예비전원 무선(리모컨) 점검 기능
색 상 / 재 질	케이스 : White PC, 표시면 : 확산 PC
전 원 감 시	상용전원 : 녹색 LED, 예비전원 : 적색 LED
제 품 크 기	272mm(W) * 90mm(D) * 232mm(H)
무 게	0.78Kg
결 선 방 법	2선식, 3선식
적 용 L E D	SAMSUNG / LED 8구
형식승인번호	유24-11
고효율에너지 기자재인증번호	유도등 제90887호

소형 천장형 피난구 양면

모 델 명	OEE1BC-LS20
형 식	AC 220V, DC 4.8V, 피난구용, 소형, 천장형, LED식, 양면용, 유효점등시간 120분
예 비 전 원	Ni-Cd 4.8V/600mAh (AA Size)
정 격 전 압	AC220V, 60Hz
소 비 전 력	3.6W 이하
부 가 장 치	예비전원 무선(리모컨) 점검 기능
색 상 / 재 질	케이스 : White PC, 표시면 : 확산 PC
전 원 감 시	상용전원 : 녹색 LED, 예비전원 : 적색 LED
제 품 크 기	272mm(W) * 90mm(D) * 232mm(H)
무 게	0.78Kg
결 선 방 법	2선식, 3선식
적 용 L E D	SAMSUNG / LED 8구
형식승인번호	유24-12
고효율에너지 기자재인증번호	LED 유도등 제90888호

소형 천장형 거실통로 단면

모 델 명	OEE3BC-LS10
형 식	AC 220V, DC 4.8V, 거실통로용, 소형, 천장형, LED식, 단면용, 유효점등시간 120분
예 비 전 원	Ni-Cd 4.8V/600mAh (AA Size)
정 격 전 압	AC220V, 60Hz
소 비 전 력	2.6W 이하
부 가 장 치	예비전원 무선(리모컨) 점검 기능
색 상 / 재 질	케이스 : White PC, 표시면 : 확산 PC
전 원 감 시	상용전원 : 녹색 LED, 예비전원 : 적색 LED
제 품 크 기	272mm(W) * 90mm(D) * 232mm(H)
무 게	0.78Kg
결 선 방 법	2선식, 3선식
적 용 L E D	SAMSUNG / LED 8구
형식승인번호	유24-13
고효율에너지 기자재인증번호	LED 유도등 제90499호

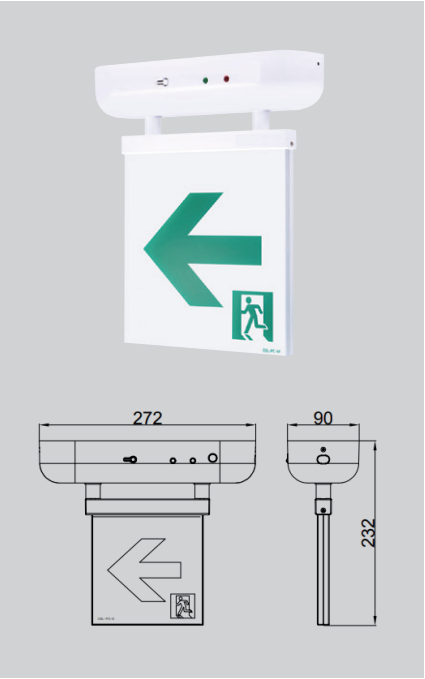

소형 천장형 거실통로 양면

모 델 명	OEE3BC-LS20
형 식	AC 220V, DC 4.8V, 거실통로용, 소형, 천장형, LED식, 양면용, 유효점등시간 120분
예 비 전 원	Ni-Cd 4.8V/900mAh (AA Size)
정 격 전 압	AC220V, 60Hz
소 비 전 력	4.5W 이하
부 가 장 치	예비전원 무선(리모컨) 점검 기능
색 상 / 재 질	케이스 : White PC, 표시면 : 확산 PC
전 원 감 시	상용전원 : 녹색 LED, 예비전원 : 적색 LED
제 품 크 기	272mm(W) * 90mm(D) * 232mm(H)
무 게	0.78Kg
결 선 방 법	2선식, 3선식
적 용 L E D	SAMSUNG / LED 8구
형식승인번호	유24-14
고효율에너지 기자재인증번호	LED 유도등 제90500호

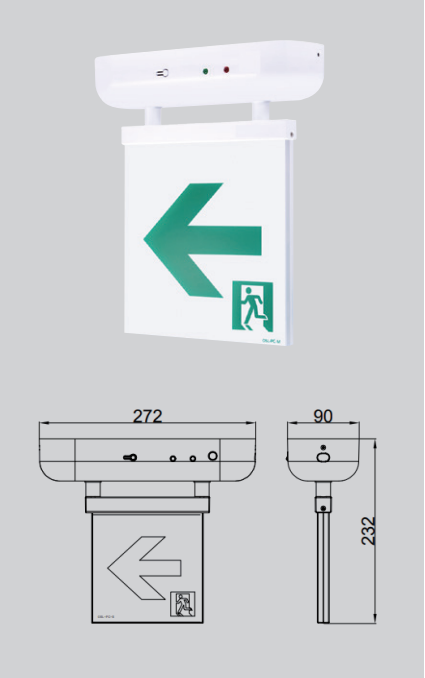

중형 천장형 피난구 단면

모 델 명	OEE1BC-LM10
형 식	AC 220V, DC 4.8V, 피난구용, 중형, 천장형, LED식, 단면용, 유효점등시간 120분
예 비 전 원	Ni-Cd 4.8V/600mAh (AA Size)
정 격 전 압	AC220V, 60Hz
소 비 전 력	4W 이하
부 가 장 치	예비전원 무선(리모컨) 점검 기능
색 상 / 재 질	케이스 : White PC, 표시면 : 확산 PC
전 원 감 시	상용전원 : 녹색 LED, 예비전원 : 적색 LED
제 품 크 기	272mm(W) * 90mm(D) * 297mm(H)
무 게	1.08Kg
결 선 방 법	2선식, 3선식
적 용 L E D	SAMSUNG / LED 16구
형식승인번호	유24-24
고효율에너지 기자재인증번호	LED 유도등 제90889호

중형 천장형 피난구 양면

모 델 명	OEE1BC-LM20
형 식	AC 220V, DC 4.8V, 피난구용, 중형, 천장형, LED식, 양면용, 유효점등시간 120분
예 비 전 원	Ni-Cd 4.8V/900mAh (AA Size)
정 격 전 압	AC220V, 60Hz
소 비 전 력	6W 이하
부 가 장 치	예비전원 무선(리모컨) 점검 기능
색 상 / 재 질	케이스 : White PC, 표시면 : 확산 PC
전 원 감 시	상용전원 : 녹색 LED, 예비전원 : 적색 LED
제 품 크 기	272mm(W) * 90mm(D) * 297mm(H)
무 게	1.08Kg
결 선 방 법	2선식, 3선식
적 용 L E D	SAMSUNG / LED 16구
형식승인번호	유24-25
고효율에너지 기자재인증번호	LED 유도등 제90890호

중형 천장형 거실통로 단면

모 델 명	OEE3BC-LM10
형 식	AC 220V, DC 4.8V, 거실통로용, 중형, 천장형, LED식, 단면용, 유효점등시간 120분
예 비 전 원	Ni-Cd 4.8V/900mAh (AA Size)
정 격 전 압	AC220V, 60Hz
소 비 전 력	4W 이하
부 가 장 치	예비전원 무선(리모컨) 점검 기능
색 상 / 재 질	케이스 : White PC, 표시면 : 확산 PC
전 원 감 시	상용전원 : 녹색 LED, 예비전원 : 적색 LED
제 품 크 기	272mm(W) * 90mm(D) * 297mm(H)
무 게	1.08Kg
결 선 방 법	2선식, 3선식
적 용 L E D	SAMSUNG / LED 16구
형식승인번호	유24-26
고효율에너지 기자재인증번호	LED 유도등 제90508호

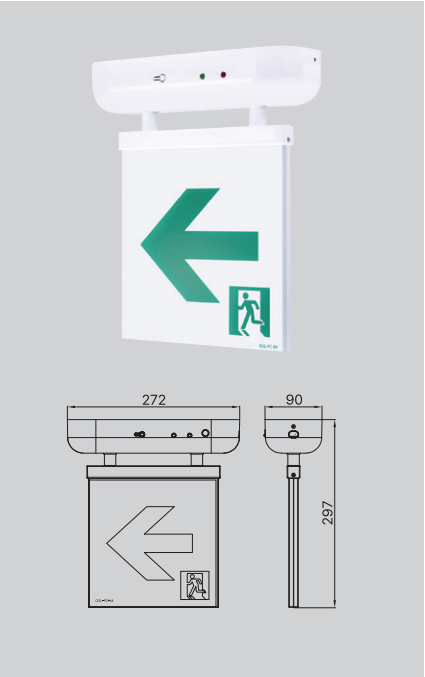

중형 천장형 거실통로 양면

모 델 명	OEE3BC-LM20
형 식	AC 220V, DC 4.8V, 거실통로용, 중형, 천장형, LED식, 양면용, 유효점등시간 120분
예 비 전 원	Ni-Cd 4.8V/900mAh (AA Size)
정 격 전 압	AC220V, 60Hz
소 비 전 력	6W 이하
부 가 장 치	예비전원 무선(리모컨) 점검 기능
색 상 / 재 질	케이스 : White PC, 표시면 : 확산 PC
전 원 감 시	상용전원 : 녹색 LED, 예비전원 : 적색 LED
제 품 크 기	272mm(W) * 90mm(D) * 297mm(H)
무 게	1.08Kg
결 선 방 법	2선식, 3선식
적 용 L E D	SAMSUNG / LED 16구
형식승인번호	유24-27
고효율에너지 기자재인증번호	LED 유도등 제90501호

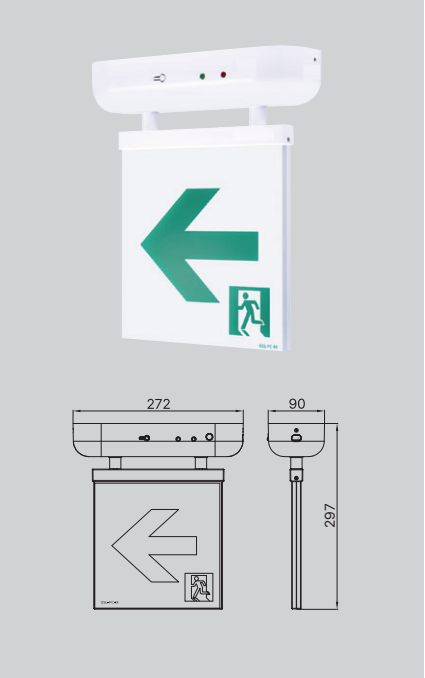

대형 천장형 피난구 단면

모 델 명	OEE1BC-LL10
형 식	AC 220V, DC 4.8V, 피난구용, 대형, 천장형, LED식, 단면용, 유효점등시간 120분
예 비 전 원	Ni-Cd 4.8V/900mAh (AA Size)
정 격 전 압	AC220V, 60Hz
소 비 전 력	5W 이하
부 가 장 치	예비전원 무선(리모컨) 점검 기능
색 상 / 재 질	케이스 : White PC, 표시면 : 확산 PC
전 원 감 시	상용전원 : 녹색 LED, 예비전원 : 적색 LED
제 품 크 기	272mm(W) * 90mm(D) * 347mm(H)
무 게	1.37Kg
결 선 방 법	2선식, 3선식
적 용 L E D	SAMSUNG / LED 16구
형식승인번호	유24-28
고효율에너지 기자재인증번호	LED 유도등 제90502호

대형 천장형 피난구 양면

모 델 명	OEE1BC-LL20
형 식	AC 220V, DC 4.8V, 피난구용, 대형, 천장형, LED식, 양면용, 유효점등시간 120분
예 비 전 원	Ni-Cd 4.8V/900mAh (AA Size)
정 격 전 압	AC220V, 60Hz
소 비 전 력	7W 이하
부 가 장 치	예비전원 무선(리모컨) 점검 기능
색 상 / 재 질	케이스 : White PC, 표시면 : 확산 PC
전 원 감 시	상용전원 : 녹색 LED, 예비전원 : 적색 LED
제 품 크 기	272mm(W) * 90mm(D) * 347mm(H)
무 게	1.37Kg
결 선 방 법	2선식, 3선식
적 용 L E D	SAMSUNG / LED 16구
형식승인번호	유24-29
고효율에너지 기자재인증번호	LED 유도등 제90503호

음성/점멸 중형 벽부형 피난구

모 델 명	OEE40W-LM10
형 식	AC 220V, DC 3.6V, 피난구용, 중형, 벽부형, LED식, 단면용, 유효점등시간 60분, 음성/점멸유도장치겸용
예 비 전 원	Ni-Cd 3.6V/600mAh (AA Size)
정 격 전 압	유도등 : AC220V, 60Hz 음성/점멸유도장치 : DC24V(무극성)
소 비 전 력 소 모 전 류	유도등 : 4W 이하 음성/점멸유도장치 : Average 300mA 이하
음 압 광 도	음압 : Min : 70dB이상, Max : 90dB 이상 광도 : 0°기준 50cd 이상
부 가 장 치	예비전원 무선(리모컨) 점검 기능
색 상 / 재 질	케이스 : White PC, 표시면 : 확산 PC
전 원 감 시	상용전원 : 녹색 LED, 예비전원 : 적색 LED
제 품 크 기	300.3mm(W) * 40mm(D) * 207.2mm(H)
무 게	1.15Kg
결 선 방 법	2선식, 3선식
적 용 LED	서울반도체 / LED 8구
형식승인번호	유23-102
고효율에너지 기자재인증번호	LED 유도등 제813호

음성/점멸 중형 천장형 피난구 단면

모 델 명	OEE40C-LM10
형 식	AC 220V, DC 4.8V, 피난구용, 중형, 천장형, LED식, 단면용, 유효점등시간 60분, 음성/점멸유도장치겸용
예 비 전 원	Ni-Cd 4.8V/600mAh (AA Size)
정 격 전 압	유도등 : AC220V, 60Hz 음성/점멸유도장치 : DC24V(무극성)
소 비 전 력 소 모 전 류	유도등 : 4W 이하 음성/점멸유도장치 : Average 300mA 이하
음 압 광 도	음압 : Min : 70dB이상, Max : 90dB 이상 광도 : 0°기준 50cd 이상
부 가 장 치	예비전원 무선(리모컨) 점검 기능
색 상 / 재 질	케이스 : White PC, 표시면 : 확산 PC
전 원 감 시	상용전원 : 녹색 LED, 예비전원 : 적색 LED
제 품 크 기	368.3mm(W) * 111.1mm(D) * 235.7mm(H)
무 게	1.5Kg
결 선 방 법	2선식, 3선식
적 용 LED	서울반도체 / LED 16구
형식승인번호	유23-107
고효율에너지 기자재인증번호	LED 유도등 제814호

음성/점멸 중형 천장형 피난구 양면

모 델 명	OEE40C-LM20
형 식	AC 220V, DC 4.8V, 피난구용, 중형, 천장형, LED식, 양면용, 유효점등시간 60분, 음성/점멸유도장치겸용
예 비 전 원	Ni-Cd 4.8V/600mAh (AA Size)
정 격 전 압	유도등 : AC220V, 60Hz 음성/점멸유도장치 : DC24V(무극성)
소 비 전 력 소 모 전 류	유도등 : 6W 이하 음성/점멸유도장치 : Average 300mA 이하
음 압 광 도	음압 : Min : 70dB이상, Max : 90dB 이상 광도 : 0˚기준 50cd 이상
부 가 장 치	예비전원 무선(리모컨) 점검 기능
색 상 / 재 질	케이스 : White PC, 표시면 : 확산 PC
전 원 감 시	상용전원 : 녹색 LED, 예비전원 : 적색 LED
제 품 크 기	368.3mm(W) * 111.1mm(D) * 235.7mm(H)
무 게	1.5Kg
결 선 방 법	2선식, 3선식
적 용 LED	서울반도체 / LED 16구
형식승인번호	유23-108
고효율에너지 기자재인증번호	LED 유도등 제812호

예비전원 점검 리모컨

모 델 명	OEE40C-LM10
동 작 방 식	IR(적외선) 방식
사 이 즈	44mm(W) * 7mm(D) * 100mm(H)
건전지 사양	CR2032 3V
무 게	20g
동 작 거 리	5M 내외
기 능	예비전원 상태 점검 기능
장 점	유도등 소방 점검시 신속하고 안전하게 점검 가능

(주)오에스엘이엔지

05836 서울시 송파구 법원로11길 11, B동 404~406호(문정동,현대지식산업센터1-1)

TEL 02-2148-6800 **FAX** 02-2148-6801